Univer-Penta

Univer-Penta

Mezőgazdasági Szaktanácsadó és Szolgáltató Társaság
9200 Mosonmagyaróvár, Kossuth u. 99.
Tel./fax: 96/213-788, 207-704. E-mail: szaktanacsadas@eurofarm.hu

Az Univer-Penta Társaság szaktanácsadói hírlevele 2010/4. szám

Tartalom:

Aktuális kérelmek benyújtási időszakai 1. oldal

Pályázatok vidékfejlesztésre – nem csak mezőgazdasági vállalkozásoknak 2. oldal

Gazdálkodói kérdések és válaszok 5. oldal

AKG Növényvédelmi előírások 6. oldal

Közösségen belüli értékesítés 8. oldal

PÖTTINGER a szálastakarmány betakarítás éllovasa 11. oldal

Az *Euro-Öko-Farm Csoport* bővíti szolgáltatásait szerződött partnerei részére 16. oldal

Aktuális kérelmek benyújtási időszakai

EMVA kifizetési kérelem benyújtási időszakok:	
Kertészet korszerűsítése, kertészeti gépbeszerzés, erdészeti gépbeszerzés, növénytermesztés létesítményeinek korszerűsítése (szárítók), mezőgazdasági termékek értéknövelése (ÉLIP), III. tengely vidékfejlesztés (turisztika, mikrovállalkozás, falufejlesztés, vidéki örökség), öntözésfejlesztés	2010. április 1. - 30.
Várható EMVA támogatási kérelem beadási időszakok:	
Ültetvénytelepítés	2010. május 3. - június 3.
Egységes területalapú támogatási kérelem	2010 április 15. - május 15.
Génmegőrzés, fajtafenntartás (várhatóan)	2010 május 1. - 31.
Mezőgazdasági területek erdősítése	2010 május 1. - június 30.

Kifizetési kérelem készítési igényeiket, kérjük jelezzék a palyazat@eurofarm.hu e-mail címen!

Felhívjuk figyelmüket, hogy honlapunkon megújult szolgáltatásokkal és bővebb információval kívánjuk Partnereink igényeit még magasabb színvonalon kielégíteni! Részletes információkért látogassák meg honlapunkat a www.eurofarm.hu címen!

Pályázatok vidékfejlesztésre – nem csak mezőgazdasági vállalkozásoknak

Pályázati csoportunk munkáját ügyfeleink megismerhették már korábban, elsősorban mezőgazdasági jellegű kérelmeik, pályázati információk kapcsán.

Ezúton szeretnénk tájékoztatni Önöket, hogy tevékenységünket kiterjesztettük önkormányzatok és nem mezőgazdasági vállalkozások pályázati munkáira is.

Célzott hírszolgáltatásunkkal önkormányzati és nem mezőgazdasági vállalkozói ügyfélkörünk heti rendszerességgel kaphat tájékoztatást aktuális pályázati, pénzügyi, jogi, könyvelési és egyéb fontos területeket érintő információkról.
Honlapunkon (www.eurofarm.hu) regisztrált partnereink folyamatosan megtekinthetik az aktuális pályázati összefoglalókat is.

E havi hírlevelünkben egy népszerű pályázatra szeretnénk felhívni figyelmüket, amelyet nem mezőgazdasági tevékenységet folytató vállalkozások vehetnek igénybe, a Nemzeti Fejlesztési Ügynökség Regionális Operatív Programjainak keretében!

Pályázatok telephelyfejlesztésre

A pályázati kiírás a KKV-k (mikro-, kis- és középvállkozások) működési helyszínéül szolgáló meglévő, működő telephelyek modernizációját és bővítését, nem megfelelő telephelyeik cseréjét, a telephelyek kihasználtságának növelését kívánja elősegíteni, a KKV-k versenyképességének megőrzése, fokozása érdekében, a foglalkoztatottság megtartása, javítása mellett.

A pályázati kiírás céljának teljesítéséhez a termelő és/vagy szolgáltató tevékenységüket fejleszteni kívánó vállalkozások meglévő, illetve új telephelyeik kialakításával és fejlesztésével járulnak hozzá.

A pályázók köre

A pályázati kiírásra kizárólag a mikro-, kis- és középvállalkozásnak minősülő alább felsorolt azon vállalkozások pályázhatnak, amelyek éves átlagos statisztikai állományi létszáma a pályázat benyújtását megelőző legutolsó lezárt, teljes üzleti évben minimum egy fő volt:

- Gazdasági társaságok (Gazdálkodási forma szerinti osztályozási kód: 112, 113, 114, 211, 212);
- Szövetkezetek (Gazdálkodási forma szerinti osztályozási kód: 121, 124, 125, 129);
- SZJA hatálya alá tartozó egyéni vállalkozók (Gazdálkodási forma szerinti osztályozási kód: 231, 232);
- Egyéb vállalatok (Gazdálkodási forma szerinti osztályozási kód: 721, 722, 723).

Jelen kiírás keretében konzorciumban történő pályázat benyújtására nincs lehetőség.

A pályázati kiírásra iparági megkötés nélkül bármilyen vállalkozás pályázhat, **kivéve az olyan vállalkozásokat, akik, vagy amelyek a jóváhagyott, utolsó éves (teljes üzleti év) beszámoló vagy SZJA-/EVA bevallás alapján meghatározott nettó árbevételének vagy bevételének több mint 50%-át mezőgazdasági tevékenység (2008-as TEÁOR szám: 01.11-03.22; 2003-as TEÁOR szám: 01.11-05.02) teszi ki.**

Önállóan támogatható tevékenységek köre

Támogatás igényelhető a következő tevékenységekre:

- A termelő és szolgáltató tevékenységekhez kapcsolódó új épület építése, létesítése, a szükséges épületgépészeti beruházások végrehajtása.
- A termelő és szolgáltató tevékenységekhez kapcsolódó meglévő épületek átalakítása, bővítése, a szükséges épületgépészeti beruházások végrehajtása.
- Alapinfrastruktúra kiépítése, korszerűsítése, bővítése önálló tevékenységként csak abban az esetben lehetséges, ha a fejlesztésre hatósági kötelezés miatt van szükség, s annak elmaradása a működési engedély megvonását vonná maga után.

Az önállóan támogatható tevékenység úgy értelmezendő, hogy a pályázathoz elegendő, a fent felsorolt tevékenységek közül egynek a megvalósítása, illetve a projekt nem kell, hogy tartalmazzon önállóan nem támogatható, kapcsolódó - az alábbiakban felsorolt - tevékenységet.

Önállóan nem támogatható, választható kapcsolódó tevékenységek

A kiírás keretében önállóan nem, csak önállóan támogatható tevékenységekkel együtt támogathatók az alábbi tevékenységek:

- Alapinfrastruktúra kiépítése, korszerűsítése, bővítése, ahol az alapinfrastruktúra hiánya akadálya a vállalkozás betelepülésének, illetve továbbfejlődésének.
- Eszközbeszerzés.
- Kármentesítés.

A pályázat keretében kizárólag induló beruházás támogatható. Felhívjuk a figyelmet, hogy új építés esetén amennyiben az új létesítmény a pályázó meglévő tevékenységének elhelyezését is szolgálja, az új létesítmény költsége csak olyan arányban elszámolható, amilyen arányban induló beruházásnak minősülő tevékenységet céloz meg.

Induló beruházásnak minősül a tárgyi eszközbe vagy immateriális javakba történő beruházás, amely új létesítmény felállításával, meglévő létesítmény bővítésével, egy létesítmény termelésének további, új termékkel történő diverzifikációjával, egy meglévő létesítmény teljes termelési folyamatának alapvető megváltoztatásával kapcsolatos, vagy egy létesítményhez közvetlenül kapcsolódó tárgyi eszközök megvásárlása, amennyiben a létesítmény bezárásra került vagy – amennyiben nem vásárolják fel – bezárásra került volna, és az eszközöket egy független beruházó veszi meg.

Fenntartási kötelezettség

A pályázónak vállalnia kell, hogy a támogatással létrehozott fejlesztés fizikai eredményeit a projekt befejezését követő 3. teljes naptári év végéig fenntartja.

A pályázónak vállalni kell, hogy a projekt fizikai befejezését közvetlenül követő három naptári évben az átlagos statisztikai létszámának éves átlaga nem csökkenhet a bázislétszám alá, valamint új munkahely teremtés vállalása esetén vállalását megtartja.

Bázislétszámnak a pályázat meghirdetését megelőző utolsó 12 teljes hónap átlagos statisztikai létszáma minősül.

A támogatás formája

A pályázó működési támogatásának nem minősülő visszafizetési kötelezettség nélküli végleges juttatásban (vissza nem térítendő támogatás) részesül.

A támogatás mértéke

A támogatás intenzitása:
Budapest: 25%
Pest megye: 35%
Pest megye hátrányos helyzetű kistérség: 40%
Közép-Dunántúl: 50%
Nyugat-Dunántúl (középvállalkozás): 40%

Nyugat-Dunántúl (mikro és kisvállalkozás): 50%
Dél-Alföld, Dél-Dunántúl, Észak-Alföld, Észak-Magyarország: 50%

A támogatás összege: minimum 10 millió Ft, maximum 100 millió Ft.
Előleg mértéke: az igénybe vehető maximális előleg mértéke a megítélt támogatás 25%-a.

Adminisztratív információk

Jelen kiírásban egyfordulós eljárásrendben, egyszakaszos bírálati folyamat keretében történik a pályázatok elbírálása.

A pályázatok benyújtása **2010. május 7-től 2010. június 30-ig** lehetséges. A pályázatok elbírálása egyszerre történik a beadási határidő lejártát követően.

Kérjük Önöket, amennyiben pályázat beadása mellett döntenek, keressék pályázati csoportunkat a 06-96/213-788 / 113-es mellék telefonszámon, illetve a palyazat@eurofarm.hu e-mail címen!

Nagy Balázs – Kovács Zsófia
Univer-Penta Társaság – Pályázati csoport

Gazdálkodói kérdések és válaszok

A korábbi ültetvény korszerűsítésre mikor és hogyan kell a kifizetési kérelmet benyújtani?
Az egységes kérelem részeként kell benyújtani április 15-től május 15-ig.

Igaz-e, hogy AKG esetén a területfelmérésre is lehet költségkompenzációt kapni? Ha van ilyen, akkor hogyan kell ezt igényelni?
Igen, egyszeri 20 eurót és ezen kívül 2 eurót hektáronként. Igényelni nem kell. Az egységes kérelem benyújtásakor kell az AKG kifizetést is igényelni. Ezután az összeget az MVH automatikusan fogja utalni a felmért területek után az első AKG kifizetéssel egyidejűleg.

Azok a termelők, akik agrár-kárenyhítés tárgyában elutasító határozatot kaptak, mikor számíthatnak válaszra?
A fellebbezésre a beérkezéstől számított 45 munkanapon belül reagálni kell az MVH-nak. Amennyiben ez nem történt meg, úgy a Központnak címzett levélben lehet érdeklődni és kérni az ügy mielőbbi intézését.

Natura 2000 szántóterületen van-e plusz adminisztrációs kötelezettségem?
Nincs. Natura 2000 kapcsán csak gyepterületek esetén merül fel adminisztratív teendő.

AKG – Növényvédelmi előírások

Az Agrár-környezetgazdálkodási programot szabályozó 61/2009 (V.14.) FVM rendelet többek között a növényvédőszerek felhasználásáról is rendelkezik. Az egyes célprogramok tekintetében különböző előírásokat kell betartani. Ezeket az előírásokat részletezzük az alábbiakban.

Az AKG programban tiltott növényvédőszer hatóanyagok jelenleg hatályos jegyzékét, célprogramonkénti bontásban megtekinthetik honlapunkon az **AKG - Agrár-környezetgazdálkodás** menüpontban.

Célprogramonkénti speciális előírások:

Szántóföldi természetvédelmi zonális célprogramok esetén rágcsálóirtó szerek és talajfertőtlenítő szerek alkalmazása tilos, ezen kívül rovarölő szerek nem alkalmazhatók, kivéve a repce, a mustár, illetve az olajretek rovarirtását.
Extenzív gyepgazdálkodás célprogram és *gyepgazdálkodási természetvédelmi zonális célprogramok* esetén vegyszeres gyomirtás tilos.
Környezetvédelmi célú gyeptelepítés célprogram első évében a létrehozott gyepterületen vegyszeres gyomirtás évente egy alkalommal engedélyezett, a célprogram második évétől növényvédő szerek alkalmazása tilos.
Természetvédelmi célú gyeptelepítés célprogram első évében a létrehozott gyepterületen vegyszeres gyomirtás egy alkalommal engedélyezett, a célprogram második évétől a vegyszeres gyomirtás tilos.
A természetes vizes élőhelyek mocsarak, zsombékok, sásos területek gondozása célprogram és *vizes élőhelyek létrehozása és kezelése célprogram* esetén a növényvédő szerek használata nem megengedett.

A növényvédelmi beavatkozásokat dokumentált előrejelzés (növényvédelmi megfigyelés) alapján kell végezni az alábbi célprogramok esetén:
- Integrált szántóföldi növénytermesztési célprogram
- Tanyás gazdálkodás célprogram
- Ökológiai szántóföldi növénytermesztési célprogram
- Integrált gyümölcs- és szőlőtermesztés célprogram
- Ökológiai gyümölcs- és szőlőtermesztés célprogram

Zöldugaroltatás alatt tilos a növényvédőszerek használata.

Szántóföldi növénytermesztés túzok élőhely-fejlesztési előírásokkal célprogram a tábla szélein legalább 6 méter széles növényvédőszer-mentes táblaszegélyt kell hagyni, ahol szükség esetén mechanikai gyomirtást kell végezni.

Szántóföldi növénytermesztés madár- és apróvad élőhely-fejlesztési előírásokkal célprogram esetén a tábla szélein legalább 3 méter széles növényvédőszer-mentes táblaszegélyt kell hagyni, ahol szükség esetén mechanikai gyomirtást kell végezni.
Szántóföldi növénytermesztés kék vércse élőhely-fejlesztési előírásokkal célprogram esetén a tábla szélein legalább 6 méter széles növényvédő szer mentes táblaszegélyt kell hagyni, ahol szükség esetén mechanikai gyomirtást kell végezni.
Zárlati károsítók megjelenése esetén a földhasználók a megjelölt célprogramokban az MgSzH megyei növény- és talajvédelmi igazgatóságainak szakmai javaslata alapján az MgSzH Központ engedélyező hatóságának az engedélye szerint gazdálkodási évenként egyszeri alkalmazásra az engedélyezésben foglaltaknak megfelelően felhasználhatják a környezetkímélő besorolásba nem került növényvédőszer-hatóanyagokat.

Fontosabb növényvédelmi minimumkövetelmények

2010. december 31-ig minimumkövetelményként figyelembe veendő előírások:

- A növényvédő szereket elkülönített raktárban, a vizek, a környezet és az emberi egészség védelmét szolgáló intézkedések betartásával lehet tárolni.
- A növényvédő szer kijuttatásra alkalmazott gépeknek szerepelniük kell a Növényvédelmi Gépek Jegyzékében, vagy megfelelő nemzetközi minőségtanúsítási okirattal kell rendelkezniük, továbbá megfelelő műszaki állapotban kell lenniük.
- Az I. és II. forgalmi kategóriába sorolt növényvédő szereket kizárólag a kategóriának megfelelő végzettségű ember vásárolhatja, vagy használhatja fel.
- A növényvédő szer címkéjén és/vagy a használati utasításban foglalt korlátozásokat be kell tartani.
- Gondoskodni kell a növényvédelemi tevékenység során kiürült csomagoló burkolatok, göngyölegek szakszerű összegyűjtéséről, kezeléséről, megsemmisítéséről. (pl.: növényvédő szer csomagolóeszköz más célra még tisztított állapotban sem használható)

2011. január 1-jétől minimumkövetelményként figyelembe veendő előírások:

- Gondoskodni kell a növényvédelemi tevékenység során kiürült csomagoló burkolatok, göngyölegek szakszerű összegyűjtéséről, kezeléséről, megsemmisítéséről. (pl.: növényvédő szer csomagolóeszköz más célra még tisztított állapotban sem használható)

Szankciók

Több célprogram esetén amennyiben nem környezetkímélő vegyszer került kijuttatásra egy kötelezettségvál-

lalással érintett egybefüggő területen (KET), úgy az első ilyen évben a támogatási összeg 100 %-át vonják meg, ha több alkalommal történik a kötelezettségszegés, úgy a teljes támogatottsági időszakra kizárják a KET-et a támogatásból.

A növényvédelmi megfigyelés elmaradása esetén az első ilyen évben figyelmeztető levelet küld az illetékes hivatal, többszöri kötelezettség szegés estén 3 % a megvonás a KET-et illetően az adott évben.

Reméljük, hogy cikkünkkel sikerült a növényvédelmi előírások fontosságára felhívni a figyelmüket!

Amennyiben kérdésük van a cikkel kapcsolatban, kérjük, írjanak a szaktanacsadas@eurofarm.hu e-mail címre vagy keressék szakterületi felelős kollégáinkat!

Bányai Tibor

Közösségen belüli értékesítés

Hazánk Uniós csatlakozása óta, évről-évre szaporodik azon úgynevezett CMR-es kereskedelmi ügyletek száma, melynek keserű következményei sok esetben néhány évvel az ügylet lebonyolítását követően jelentkeznek a mezőgazdasági terméket előállító gazdánál egy az APEH vagy a VPOP esetleges kapcsolódó vizsgálata miatt.

Melyek a közösségen (Európai Unió) belüli adómentes (CMR-es) értékesítés szabályai?

Amikor a **belföldi közösségi adószámmal** rendelkező adóalany olyan termékértékesítést hajt végre **Magyarországtól eltérő tagállamban nyilvántartásban szereplő**, abban az uniós országban **közösségi adószámmal** rendelkező adóalany vagy nem adóalany, de jogi személy részére, amely értékesítés következményeként a terméket igazoltan a másik tagállamba fuvarozzák, juttatják el. Az így megvalósult értékesítés tekinthető adómentes közösségen belüli termékértékesítésnek. (ÁFA törvény 89§ 1. bekezdés)

Feltételei: -egyrészt, hogy a vevő más tagállamban közösségi adószámmal rendelkező adóalany legyen, -másrészt, hogy a termék az értékesítés következményeként -igazoltan- más tagállamba jusson el. A termék más tagállamba történő elfuvarozásának, eljuttatásának ténye a fuvarokmánnyal, vagy más hitelt érdemlő módon (pl. közjegyző, befogadó nyilatkozat) igazolható legyen.

A gondok elkerülése, vagy megelőzése érdekében fontos az alábbiakra fokozott figyelmet fordítani:
A vevő közösségi adószámát a kibocsájtott számlán is szerepeltetni kell.
Amennyiben a vevő nem rendelkezik más tagállamban közösségi adószámmal, illetve rendelkezik, de a termék nem kerül ki belföldről, úgy az értékesítőnek a mindenkori törvényben előírt ÁFÁ-t fel kell számítania.
Ha a számlázás külföldi fizetőeszközzel történik, úgy a számlán szerepeltetni kell az árfolyamot is.

Mi a CMR?

Nemzetközi fuvarlevél, amit a közösségi eladások esetén a kamionos szállításokhoz kell használni.

Hol vannak a buktatók:

- a hazai eladó rendelkezik közösségi adószámmal (VPOP-nál kell regisztrálni), de kérdés, hogy
- van-e a vevőnek közösségi adószáma? Célszerű azt leellenőrizni, mert rendkívül sok az ÁFA - csalásra szakosodott társaság. Az ellenőrzés az interneten keresztül megoldható, a

http://ec.europa.eu/taxation_customs/vies/lang.do?fromWhichPage=vieshome&selectedLanguage=HU

weboldalon keresztül.

Ha az ügyfél rendelkezik érvényes közösségi adószámmal, ezt nyomtassák ki és **irattározzák** le.

Kössenek írásbeli szerződést a vevővel, melyben szerepeljen az eladott termék neve, mennyisége, minősége, ára, a teljesítés időpontja és a fizetés módja. Szerepelnie kell még rajta, hogy ki képviselte a vevőt és tüntessék fel a pontos címét, valamint valamennyi elérhetőségét is a vásárló cégnek. Rögzítsék a szerződésben, hogy ki végzi a szállítást és azt, hogy a fuvarozási okmányok hogyan jutnak el a hazai eladóhoz.

Minden esetben csatoljanak az áruhoz szállítólevelet vagy mérlegjegyet, amin szerepeljen a szállító jármű forgalmi rendszáma (gépes-pótos), a termék neve, mennyisége. Kívánatos, ha a járművezetőtől elkérik a személyi igazolványát vagy az útlevelét és rögzítik annak azonosító számát a szállítólevélen is.

Javasoljuk az értékesítés létrejötte előtt a vevőt leellenőrizni a megadott településen vagy annak központjában a kapott telefonszámon.

Legyen gyanús, ha a vevő csak egy mobiltelefonszámot ad meg és a helyszínen készpénzzel szeretne fizetni, netalán még a **leigazolt CMR** egy példányát is átadja az eladónak. Nem kizárt, hogy ebben az esetben az áru nem fogja elhagyni az országot és belföldön kerül továbbértékesítésre egy másik csatornán keresztül, úgy, hogy az ÁFÁ-t felszámolják utána, ami jelenleg 25%.

Ilyen esetben történhet meg az, hogy a hazai végfelhasználónál történő ellenőrzés tárja majd fel az iménti esetet, és a fuvarozást végző járművezetőn át eljutnak a hatóságok a feladóhoz, ahol a nem kellő körültekintéssel történt eladás ténye miatt **előírják az ÁFA megfizetését, de már büntetéssel kiegészítve.**

Hogyan lehetne mégis védekezni, különösen akkor, ha nehéz az értékesítés és végre jön egy magyarul jól beszélő, készpénzes, úgynevezett CMR-es közösségen belüli vevő:

Kérjük el a vevőtől a társasági okmányokat (társasági szerződés, aláírási címpéldány, adóhatósági bejelentő, stb.) és azokat ellenőrizzük, vagy ellenőriztessük le. Nézzük meg, hogy ki az aláírásra jogosult a vevőnknél. Az van-e jelen a vásárlásnál, vagy csak egy megbízott? Ha a megbízott rendelkezik meghatalmazással és a meghatalmazást aláíró neve szerepel a társasági okiratban illetve az aláírt név megegyezik az aláírási címpéldányban lévővel, még célszerű egy tolmács esetleges közreműködésével felhívni a meghatalmazót egy biztonsági ellenőrzés végett. Rendkívül sok kellemetlenségtől és pénzbeli tehertől védheti meg így önmagát az eladó.

Ha Románia vagy Szlovákia felé történik az értékesítés, úgy rögzítsék a szerződésben a lerakó hely pontos címét és ragaszkodjanak hozzá, hogy **a CMR-en szerepeljen a vevő átvételi bélyegzője mellett a lerakó hely átvételi bélyegzője is**. Célszerű a szerződő feleken túl az okmányokon egy harmadik fél közreműködését is dokumentálni (CMR 24. rubrikája). Mivel sok esetben egy kereskedő cég vásárolja meg az árut, majd a hazájában tovább is értékesíti azt, **így az a harmadik fél**, ahová az áru eladásra illetve átadásra-átvételre kerül.

Figyeljünk oda, hogy a fuvarokmány helyesen legyen kitöltve, és a fuvarozó cég neve és címe jól olvashatóan legyen rögzítve a 16-os és a 23-as rubrikában (korábban írtam, hogy ellenőrizzük le a fuvarozót is!). Ha a vevő helyben akar fizetni, akkor ezt próbálják meg elkerülni úgy, hogy vételárat maga a vevő fizesse be az eladó bankszámlájára, ahol kiszűrhető az esetleges hamis pénz, illetve a bank rögzíti a befizetés tényét és a befizető nevét is.

Komolynak tekinthető az a vevő, aki az általános forgalmi adót letétbe helyezi az eladónál mindaddig, amíg az értékesítéshez kötődő okmányokat vissza nem juttatta az eladónak.

A közösségen belüli értékesítést követően, **mind a két félnek ún. INTRASTAT jelentést kell készíteni a saját adóhatósága felé**. Ezek időpontja adóalanyonként változó, de az érintett két ország adóhatósága annak ismeretében végzi az ún. összevezetéseket. Tehát, ha a közösségen belüli szakszerűen eljáró vevő jelenti a közösségen belüli behozatalát, de a hazai eladója ezt elmulasztja, úgy számítani lehet az esetleges hatósági megkeresésekre.

Összefoglalva: a **közösségen belüli értékesítés** rendkívül kívánatos és hasznos gazdasági esemény mindazon esetekben, amikor a szereplők felkészültek ennek szakszerű lebonyolítására. **Ellenkező esetben drága lehet a következmény!**

Baranyi Imre - Lakos Gergely

BS Agrár Kft. - Dabas

PÖTTINGER a szálastakarmány betakarítás éllovasa

„A minőség olyan érték, amely kifizetődik” – olvashatjuk a Lothar Schmidt írótól vett idézetet jó néhány Pöttinger katalógus bevezetőjében.

Az idézet különösen találó a szálastakarmány előállítás alapvető követelményét nézve, mely az egészséges állatállomány és a nagy hozamok elérésének egyik meghatározó eleme.

Feltételezhető, hogy Magyarországon nem akad olyan gazdálkodó, aki ne hallott volna a Pöttinger márkanévről, de a kínálat sokszínűségéről, különlegességeiről talán már kevesebben.

A következőkben némi ízelítőt adunk a megközelítően 130 típus kínálatából a teljesség igénye nélkül.

A jó takarmányminőség alapja a kímélő kaszálási folyamat. A kaszák gyártmányaiból 34 féle méret és kialakítás közül választhatunk:

- Dobos hátsó függesztett kaszák 1,85 – 3,05 m munkaszélességig
- Tárcsás hátsó függesztett kaszák 2,2 – 3,88 m
- Dobos frontkaszák 2,7 – 3,05 m
- Tárcsás frontkaszák 2,62 – 3,46 m
- Függesztett tárcsás kaszakombinációk 7,24 – 9,98 m
- Vontatott tárcsás kaszák 3,04 – 3,46 m
- Vontatott tárcsás kaszakombináció 9,0 m

Természetesen a választékot még gyarapítja, hogy szársértő nélkül, verőujjas szársértővel, gumihengeres szársértővel, ezek cserélhetőségével, szállítószalaggal, stb. kívánjuk felszerelni a kaszákat.

Néhány technikai különlegesség:

Lapított kúpfelületek a kaszatárcsán. A takarmány szennyeződésmentes felvétele és átadása a könnyed és egyenletes áramlás elérésével. Ez a kialakítás egyben kisebb teljesítmény szükségletet eredményez a versenytársakhoz képest.

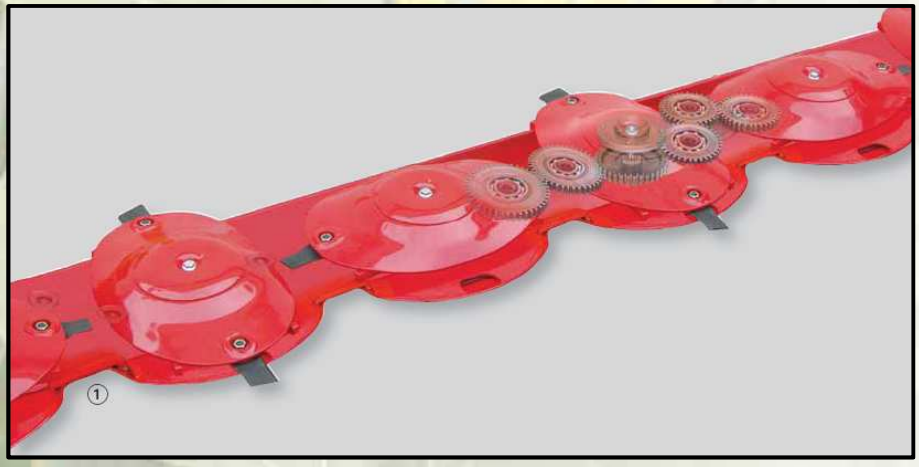

Fogaskerekek hajtása lineáris nagy fogaskerekekkel. A nagy - közel azonos fogszámú - fogaskerekek nyugodt futást biztosítanak, 2 fog mindig kapcsolódik, ezáltal hosszú élettartamúak.

„Egyemberes" kiszerelés. Amennyiben nincs szükség szársértőre, az pár perc alatt egy ember által is könnyen leszerelhető az ED futóművel.

Az új EUROHIT rendterítő generáció kifejlesztésekor fő cél volt, hogy a legrövidebb idő alatt kell magas minőségű takarmányt előállítani. A rendterítők gyártmányaiból az alábbi lehetőségek közül választhatunk:

- 4 rotoros rendterítők 4,0 – 5,2 m munkaszélességig
- 6 rotoros rendterítők 5,75 – 7,45 m
- 8 rotoros rendterítők 7,7 – 10,2 m
- 10 rotoros rendterítők 12,71 m

Néhány technikai különlegesség:

Heavy duty-pálcák. Ha rendterítés közben elvesznek a pálcák az veszélyes az állatokra és a következő betakarítógépre nézve is. A tartó íves formája az esetleges pálcatörés esetén nem engedi leesni a törött elemet.

Merevítőlemez. Minden forgórész rendelkezik egy merevítő lemezzel, így a pálcatartó karok nehezebb takarmány esetén sem csavarodnak el.

A „tiszta takarmány" témájának különös figyelmet szentel a Pöttinger. Az optimalizált talajkövetés és a kímélő takarmánykezelés - az EUROTOP - rendsodró sorozat márkajegye. A rendképzők gyártmányaiból az alábbi lehetőségek közül választhatunk:

- 1 rotoros rendképzők 3,0 – 4,6 m munkaszélességig
- 2 rotoros szállítóváz nélküli oldalra rakó rendképzők 3,4 – 6,9 m
- 2 rotoros szállítóvázas oldalra rakó rendképzők 6,4 – 8,5 m
- 2 rotoros szállítóvázas középre rakó rendképzők 5,9 – 8,6 m
- 4 rotoros szállítóvázas középre rakó rendképzők 8,0 – 12,5 m

Néhány technikai különlegesség:

Tartókar csapágyazás. A rendképző karok csapágyazás távolsága a Pöttingernél a legnagyobb: 60 cm. Belátható, hogy ezzel rendkívül biztonságos rendmozgatás érhető el nagy tömeg esetén is.

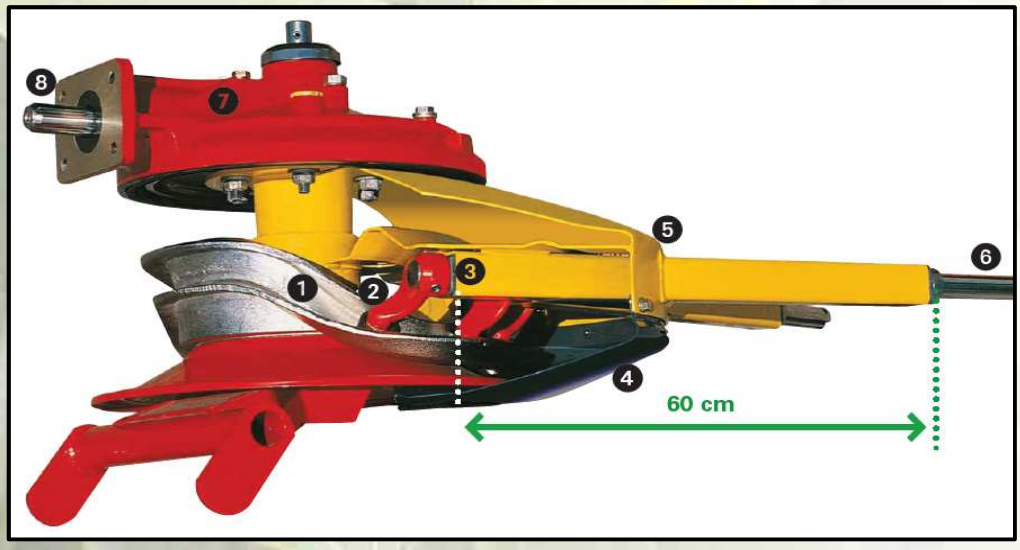

Multitast - kerekek.

A piacon egyedülálló kombinációval 2 és 4 forgórészes rendképzőknél minden forgórész előtt egy tapogatókerék halad. Ez párosítva a teljes csuklókkal ellátott tandemfutóművel gondoskodik az utolérhetetlen talajkövetésről. A menetsebességet akár 15 km/h fölé is lehet emelni a gyűjtési minőség romlása nélkül.

A bálázástechnikában a Pöttinger a körbálázóit fejlesztette az igényeknek megfelelő módon. A körbálázók gyártmányaiból az alábbi lehetőségek közül választhatunk:

- fix hengerkamrás szeletelő nélküli 125 cm bálaátmérő
- fix hengerkamrás 14 késes szeletelős 125 cm bálaátmérő
- variokamrás szeletelő nélküli 60 - 165 cm bálaátmérő
- variokamrás 14 késes szeletelős 60 - 165 cm bálaátmérő
- variokamrás 25 késes szeletelős 60 - 165 cm bálaátmérő
- variokamrás 14 késes szeletelős 60 - 200 cm bálaátmérő
- variokamrás 25 késes szeletelős 60 - 200 cm bálaátmérő

Néhány technikai különlegesség:

Fixkamrás kombinált rendszer. A fixkamrás kombinált rendszer két tömörítési megoldás előnyeit ötvözi egy bálázón belül.

A hátsó (nyitható) kamrafélben a láncos rudak már hamarabb elkezdik feltekerni a bálát, így szilárdabb lesz a mag. Az első részben lévő hengerek a bálák jobb megformálásáról, és a préselés tömörségéről gondoskodnak. A csak hengerpalástú bálázókkal összehasonlítva a legfontosabb előny a kisebb morzsolási veszteség, amit a zárt hátsó rész akadályoz meg, valamint kisebb erőigény, mivel a bála gördülését nem fékezi a sok henger.
A csak láncrudazatos bálázókkal összehasonlítva a legfontosabb előny, hogy a kötöző zsineget vagy a hálót könnyebb fentről közvetlenül a bálakamrába vezetni, valamint biztonságosan feltekeri a különösen rövid és száraz takarmányt.

Mindenképpen célszerű megemlíteni a Pöttinger fő termékcsortját, amiben világelső: a betakarítókocsik.

Félszáz méret és típus képezi a kínálatot 17 – 100 m³ befogadóképességű kapacitással. Amiért nem térünk ki e termékek részletes ismertetésére az egyrészt az információ terjedelme, másrészt pedig a magyarországi takarmány betakarítási technológia hagyománya, szokása, ami nem igazán engedett teret ezeknek a gépeknek.

Reméljük, hogy ezzel a rövid áttekintéssel sikerült ráirányítanunk a figyelmet a Pöttinger teljes szálastakarmány kezelő gépsorára, amelyek lehetővé teszik a hatékony és gyors ugyanakkor tiszta takarmány betakarítást.

Amennyiben jelen ismertetőben megfogalmazottakkal kapcsolatban kérdéseik merülnének fel, szakterületi felelős kollégáink szívesen állnak rendelkezésükre az alábbi elérhetőségeken:

Bajtel Attila

(Komárom-Esztergom, Fejér, Pest, Veszprém, Tolna, Baranya megyék – 30/693-18-39; bajtela@eurofarm.hu)

Bíró Sándor

(Győr-Moson-Sopron, Vas, Zala, Somogy megyék – 30/439-95-14; biros@eurofarm.hu)

Lőkös Gábor

(Nógrád, Heves, Borsod-Abaúj-Zemplén, Szabolcs-Szatmár-Bereg, Hajdú-Bihar, Jász-Nagykun-Szolnok (észak) megyék – 30/438-57-61, lokosg@szaktanacsadas.hu)

Takács Endre

(Bács-Kiskun, Csongrád, Jász-Nagykun-Szolnok (dél), Békés megyék – 30/482-84-46; takacse@eurofarm.hu)

Az *Euro-Öko-Farm Csoport*

bővíti szolgáltatásait szerződött partnerei részére

Kérésére ingyenesen átvizsgáljuk, **„rendbe tesszük”** biztosításait!

Az elmúlt években megkezdett biztosítási tevékenység tapasztalatai alapján úgy látjuk, hogy partnereink körében igény van arra, hogy az *Euro-Öko-Farm Csoport* munkatársai segítséget, szaktanácsot adjanak a biztosításokkal kapcsolatos ügyek intézésében. Nagyszámú új biztosítást kötöttünk, ahol **a korábbinál lényegesen alacsonyabb díjat** tudtunk elérni. Közreműködtünk a kárrendezésben és a biztosításokkal, biztosítókkal kapcsolatos sokszor bonyolult, nehezen átlátható ügyek intézésében.

Mindezek alapján összeállítottunk egy új szolgáltatást, amelynek leírása az alábbiakban olvasható :

Kérésére ingyenesen átvizsgáljuk, **„rendbe tesszük” biztosításait.** Munkatársunk, az Ön telephelyén segít kiigazodni a kötvények, csekkek, biztosítós levelek között. Táblázatba rögzíti a biztosításokat, azok legfontosabb tulajdonságait és a tennivalókat, hogy minden „egy helyen”, az Ön számára átlátható, kezelhető legyen. A táblázatot papíron kinyomtatva, vagy akár számítógépes fájl formában átadja Önnek. Részletes szakvéleményt ad, és javaslatot tesz a tennivalókról. Amennyiben Ön meghatalmaz minket, átvállaljuk a biztosításokkal kapcsolatos összes ügyintézést, a szerződések megkötésén, a díjfizetés rendszerezésén, levelezésen keresztül a kárrendezés felügyeletéig. A biztosítók évenkénti „versenyeztetésével” **pénzt**, az ügyintézés átvállalásával **időt takarítunk meg az Ön és vállalkozása számára.**

Ingyenes szolgáltatásunkat igényelheti a biztositas@eurofarm.hu címen, vagy telefonon a **+36-30/4380563**–as telefonszámon Nagy Péter biztosítási divízió vezetőnél.

Különösen aktuális! Biztosítás jégverés ellen. A napokban több térségben is súlyos jégkárok keletkeztek. Amennyiben érdeklődik jégverés elleni biztosítás iránt, hívja munkatársunkat a fenti telefonszámon!